COMBI MAR 1210/EXT/POWER+IP

Caja de conexiones tipo COMBI MAR 1210



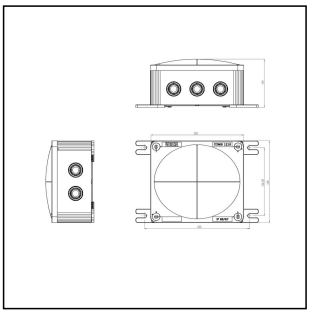

Los productos pueden diferir en tamaño, color y apariencia de los mostrados. Si necesita más información o personalización, por favor contáctenos directamente.

Tipo	COMBI MAR 1210/EXT/POWER+IP
Código WISKA	10114426
Material	Polipropileno
Grado de protección	IP66 / IP67
Rango de temp. mínima	-30 °C
Rango de temperatura máxima	55 °C
Areas de operación	Indoor / Outdoor
Montaje	Estructura de montaje
Color	Negro
Tensión	100 V - 240 V
Máx. Corriente	10 A
Máx. potencia	2400 W
Peso	0,8 kg
Número de tarifa	85369010

23.11.2026

Your Contact:
WISKA Systems Ibérica, S. L.
C/ Roquetes Nave 117 – Pol. Ind. Can Magre · 08187 Sta. Eulalia de Ronçana · Barcelona, España
☎ +34 (93) 844 65 73 · 🖷 +34 (93) 844 86 77
contact@wiska.es · www.wiska.es

Other technical data on request / subject to change without notice

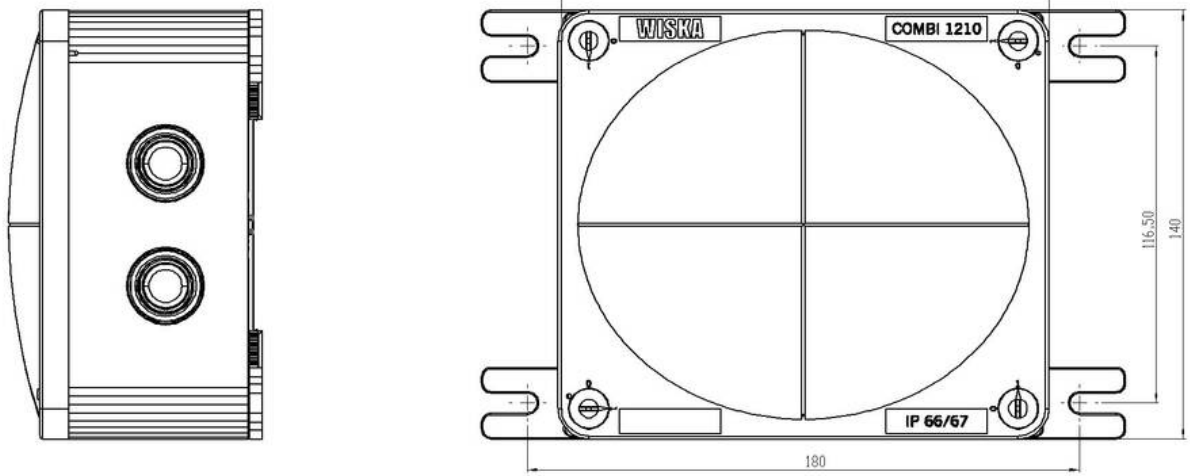

Your Contact:
WISKA Systems Ibérica, S. L.
C/ Roquetes Nave 117 – Pol. Ind. Can Magre · 08187 Sta. Eulalia de Ronçana · Barcelona, España
☎ +34 (93) 844 65 73 · 🖷 +34 (93) 844 86 77
contact@wiska.es · www.wiska.es

Other technical data on request / subject to change without notice